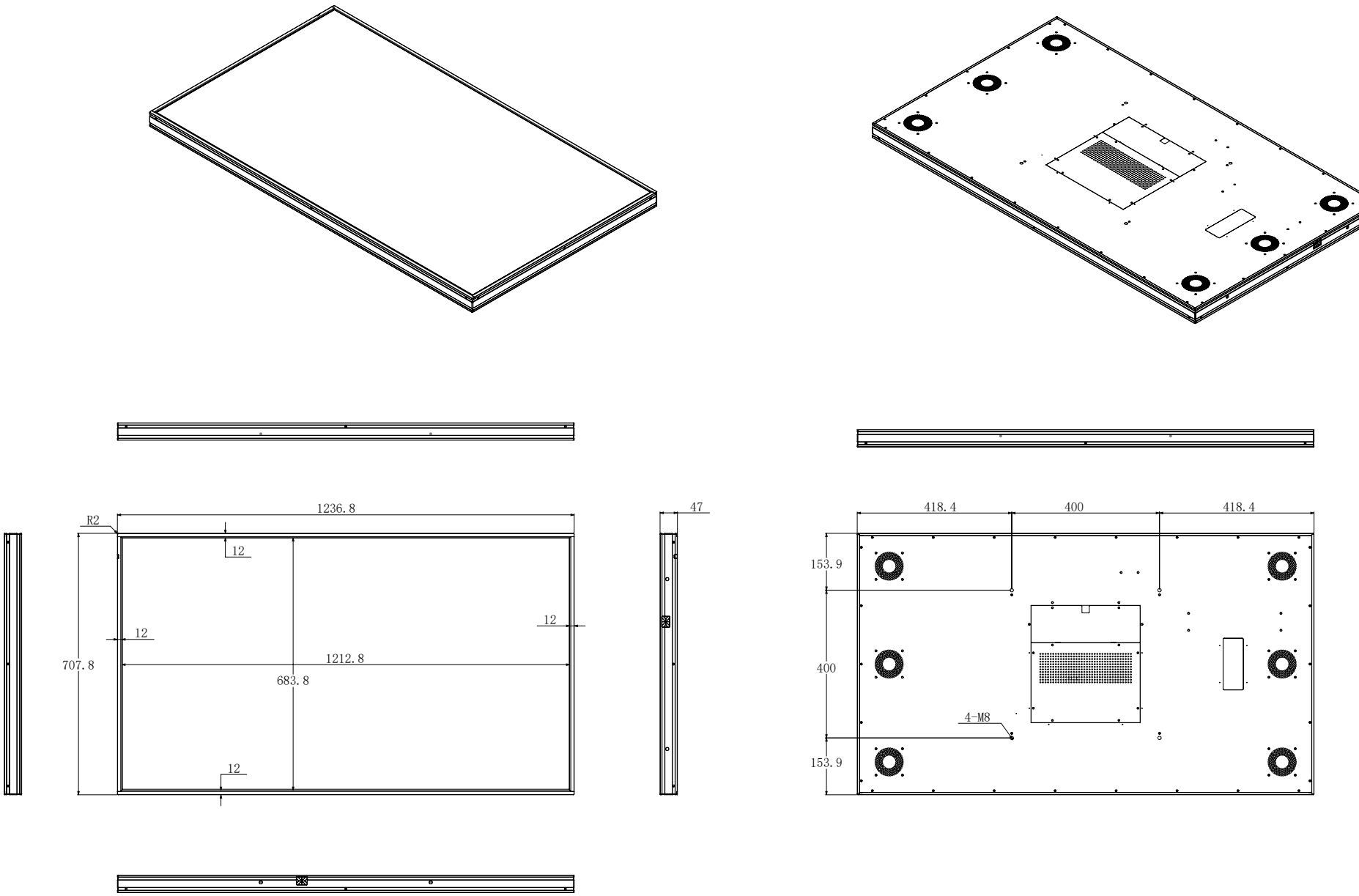
1236.8
R2
12
12
12
707.8
1212.8
683.8
12
47
418.4
400
418.4
153.9
400
4-M8
153.9

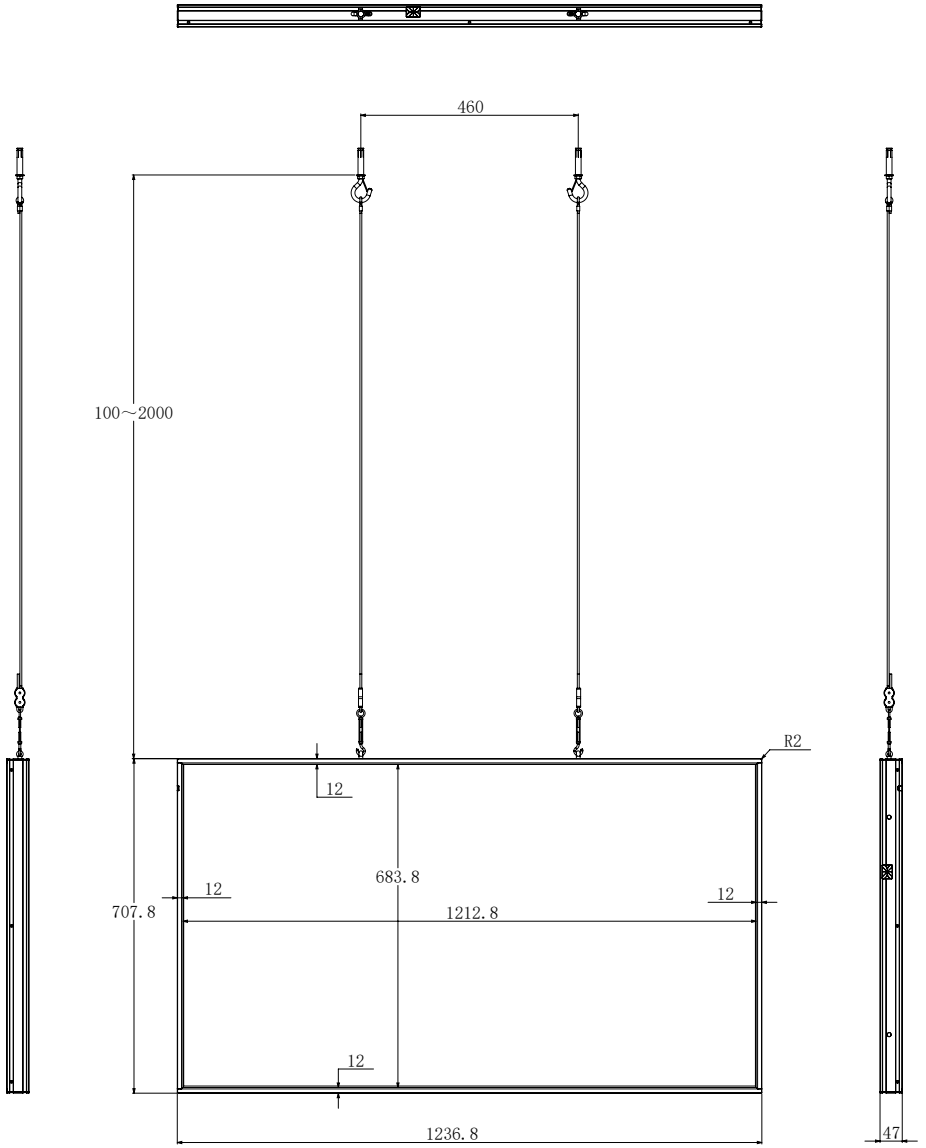
460
100～2000
R2
12
683.8
12
12
707.8
1212.8
12
1236.8
47

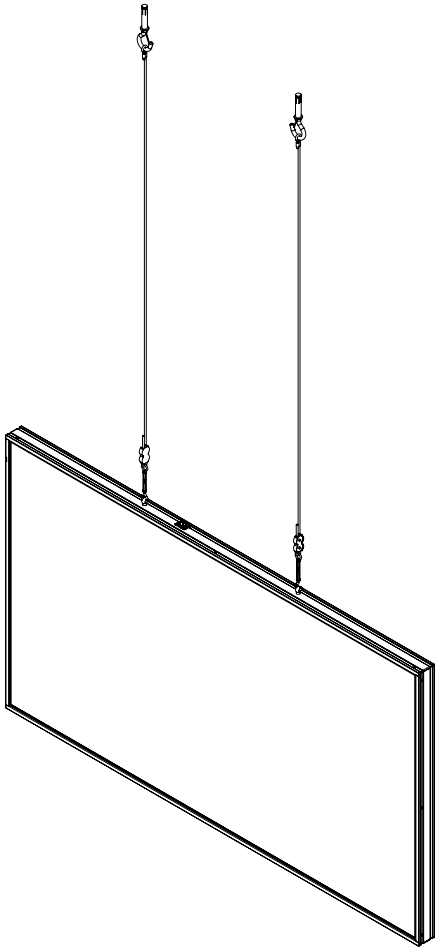

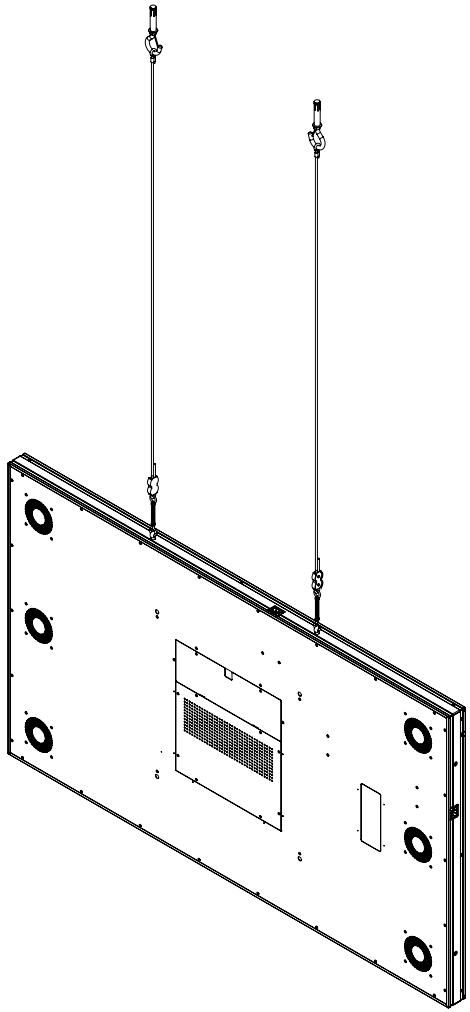

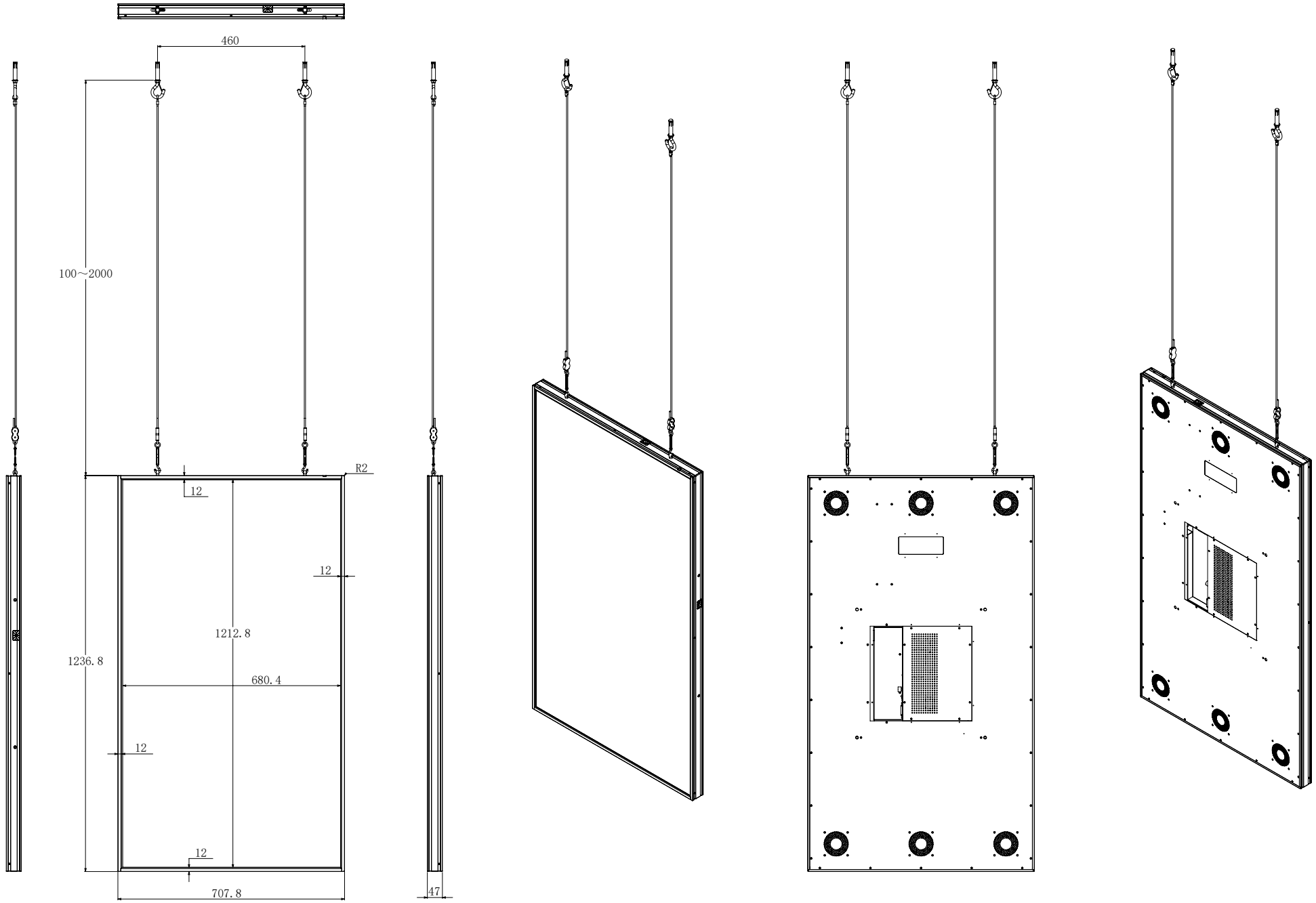
460
100～2000
R2
12
12
1212.8
1236.8
680.4
12
12
707.8
47